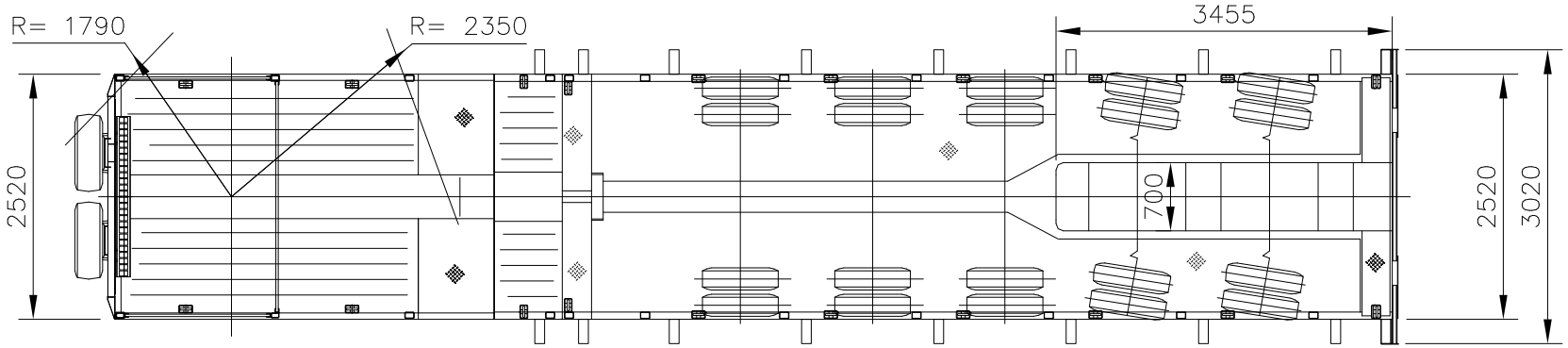

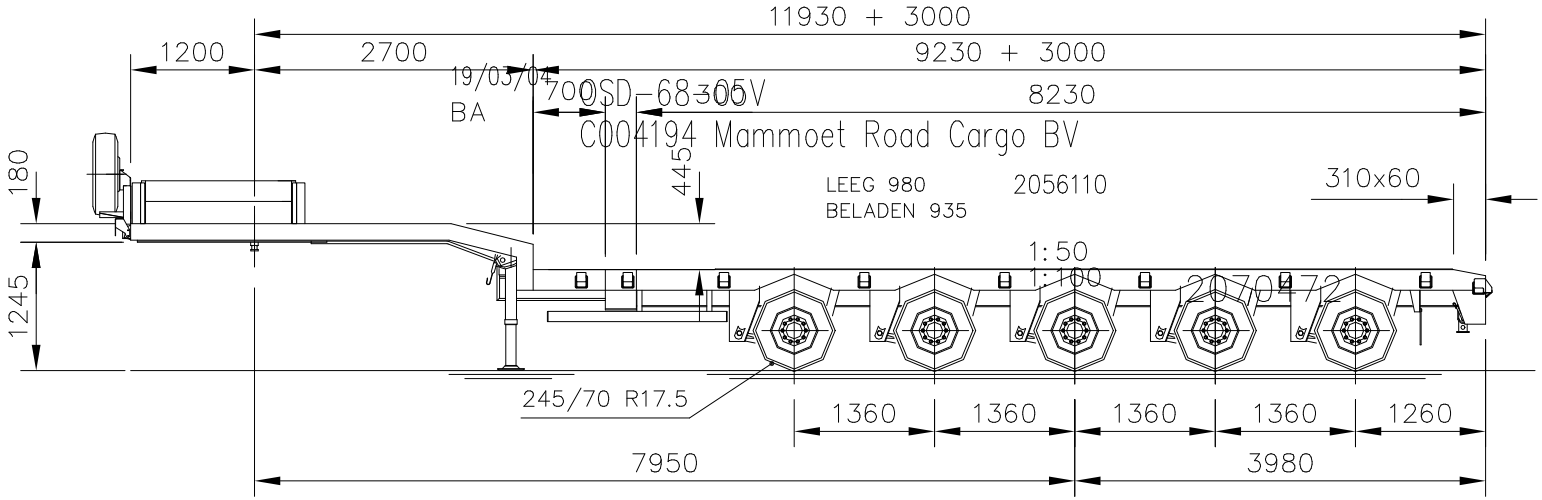

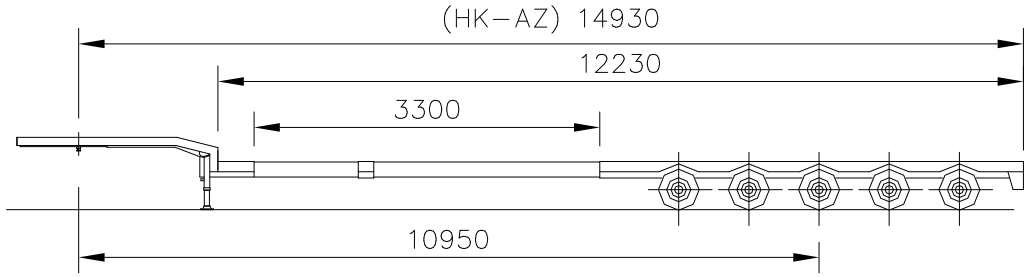

ALL RIGHTS RESERVED REPRODUCTION OR DISCLOSURE TO THIRD PARTIES OF THIS DOCUMENT OR ANY PART THEREOF IS NOT PERMITTED, EXCEPT WITH THE PRIOR AND EXPRESS WRITTEN PERMISSION OF ROYAL NOOTEBOOM TRAILERS B.V. WIJCHEN, HOLLAND.

TOLERANTIE Wanneer geen tolerantie aangegeven geldt ± 1mm

DATUM				PROJEKTIE
GET.				
GEC.				
NOOTEBOOM	OPMERKING	ACUUT VAN		FORMAAT A3
		TEK.LIJST		
WIJCHEN HOLLAND		SCHAAL		TEK.NR:

WIJZIGING	PAR.	DATUM	WIJZ.LTR